N-Track Modellbau

Gepäckwagen D^2 4000 Series der Rhätischen Bahn.

Art. Nr.: Nm-P01054
Art. Nr.: Nm-P01055

Nm Schmalspur (1:160)

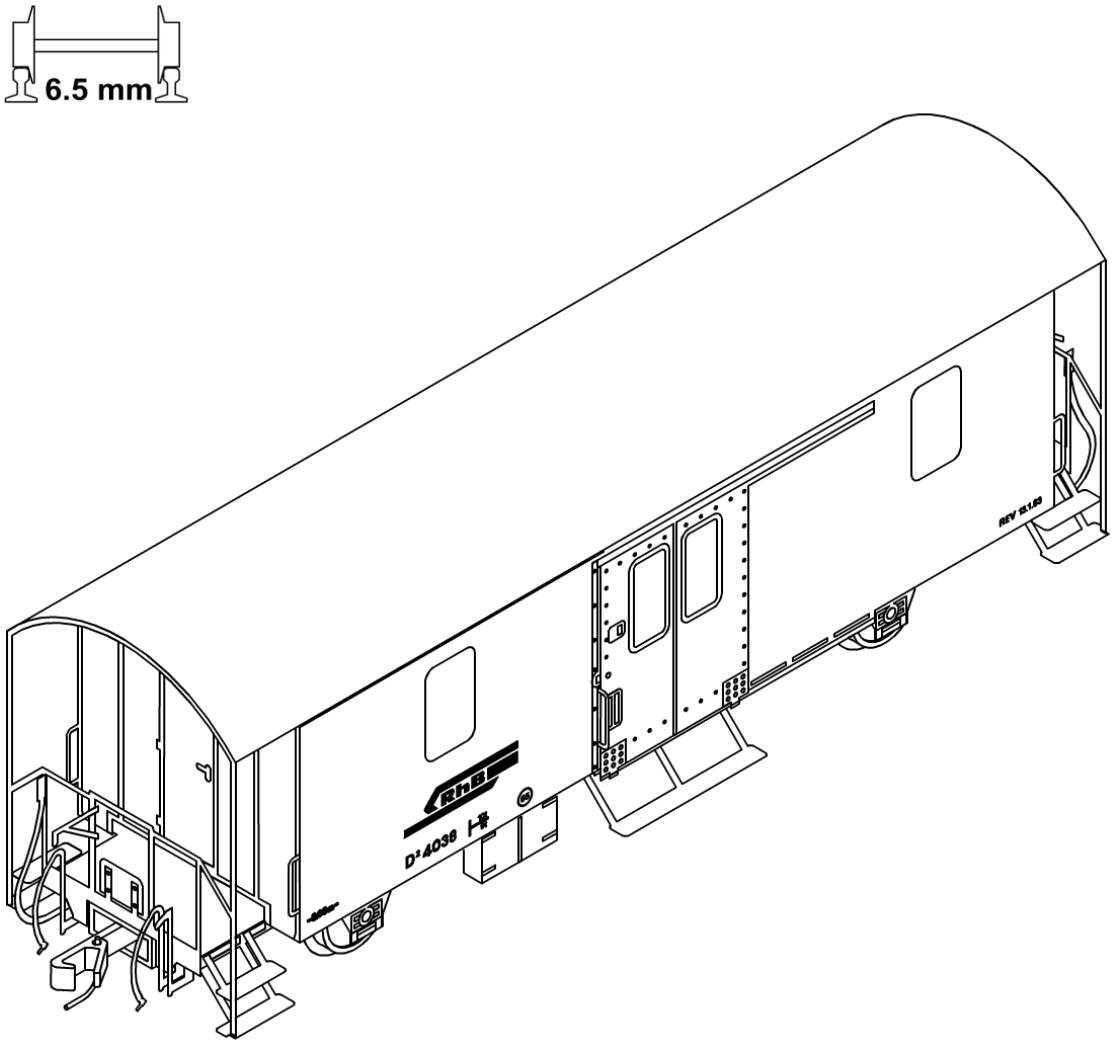

Version: 2.0
Letzte Änderung: 16.06.2014
Für den erfahrenen Modellbauer.

Vielen Dank, dass Sie ein N-Track-Produkt gekauft haben! Wir wünschen Ihnen viel Spaß beim Bau des Gepäckwagen im Maßstab Nm/Nn3 (1:160). Dieser Bausatz wurde anhand der original Vorbildpläne erstellt. Bevor Sie mit der Montage des Modells beginnen, prüfen Sie bitte zuerst, ob alle Teile des Bausatzes gemäß unten stehender Liste vorhanden sind. Sollte etwas fehlen, so erreichen Sie uns am Besten per eMail unter: info@n-track.de.

Dieser Bausatz beinhaltet:

- drei Schrauben M1
- Ätzplatten (Wagenkasten und Faltenbälge)
- zwei (Freudenreich) Nm-Radsätze
- ein Decalset mit B^{2-}Nummer, Vagun panoramic oder Carrozza panoramica
- zwei Micro Trains-Kupplungen
- ein Kunststoff-3D-Luftbehälter
- ein Stück Draht für die Bremsanlage
- eine Montageanleitung

Folgende Werkzeuge werden benötigt:

feine Schere oder watenfreie Zange (Printzange)
flache und spitze Pinzette (zum Falten)
feine Schlüsselfeile
Lötkolben (max. 30 W)
Airbrush und Farben (gemäß Farbschema)
Tasse mit Wasser für die Nassschiebebilder
Klebstoff, bevorzugt UHU (mit 5-minütiger Trocknungszeit)

Falten, Biegen und Löten.

Wenn Sie das Neusilber Falten oder Biegen, versichern Sie sich, dass Sie in die korrekte Richtung arbeiten. In dieser Bauanleitung zeigen wir Ihnen anhand vieler Zeichnungen wie Sie vorgehen müssen, um das Neusilbermodell korrekt zu falten und zu biegen. Bitte lesen Sie zuerst die Bauanleitung vollständig durch, bevor Sie mit der Montage beginnen.

Zum Biegen größerer Teile verwenden Sie bevorzugt die flache, für die kleinen Teile die spitze Pinzette. Bitte achten Sie beim Löten darauf, dass sich die feinen Details und Löcher nicht mit Lötzinn füllen. Zu diesem Zweck sind feine Holzstäbchen (z.B. Zahnstocher) sehr hilfreich. Bitte arbeiten Sie mit der gebotenen Umsicht!

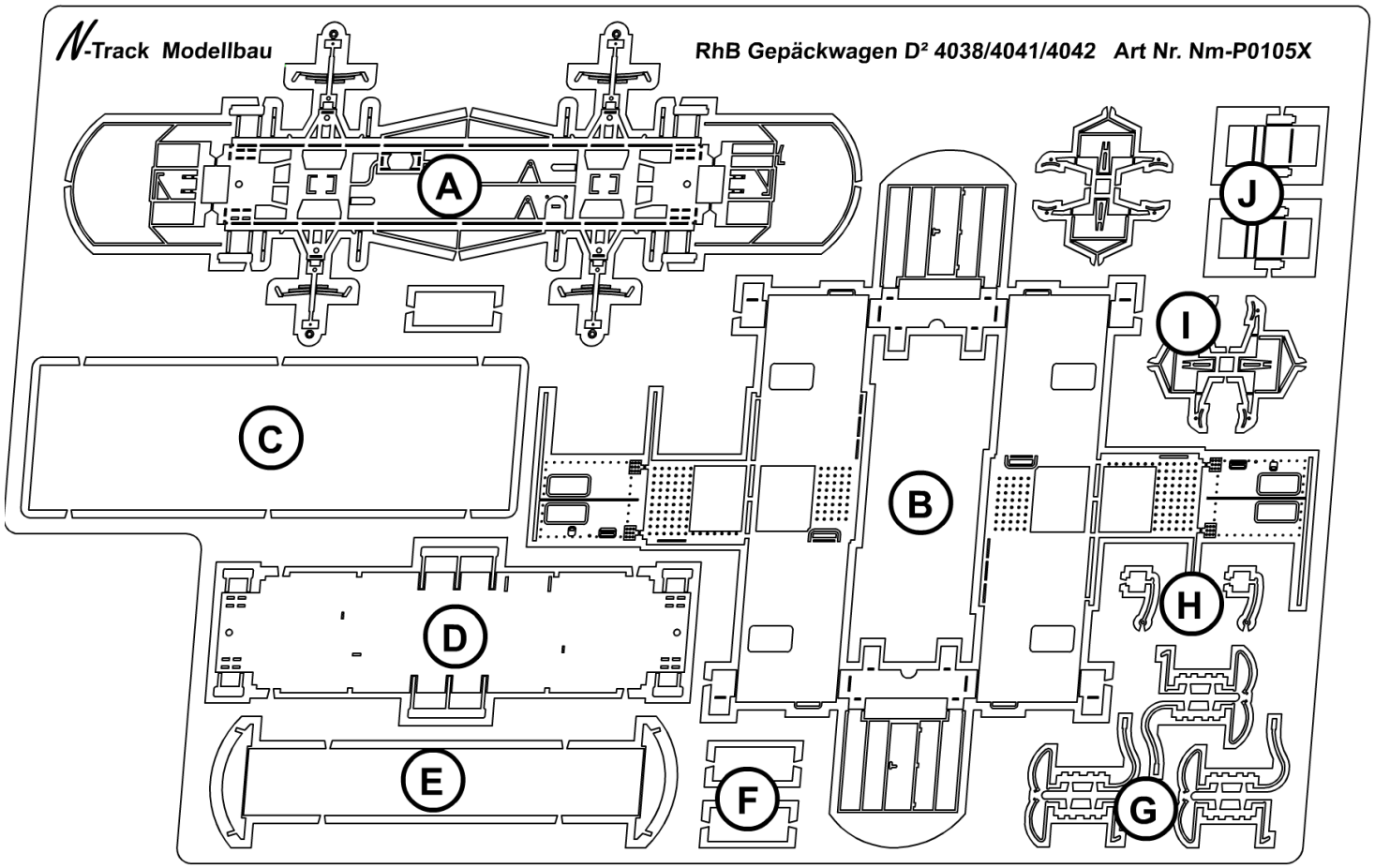

A: Fahrgestell

B: Gehäuse des Gepäckwagens

C: Dach des Gepäckwagens

D: Bodenplatte

E:

F: Bühnenbretter

G: Verbindungskabel des Wagenkastens (Luft-/Bremsschläuche)

H: Bremszylinder

I: Bremssättel

J: Werkzeugkasten

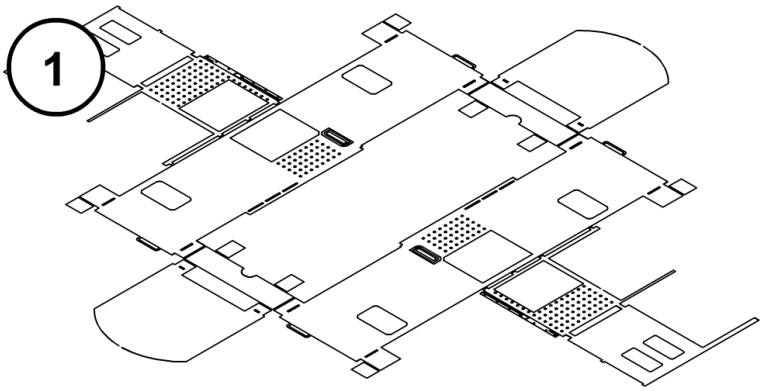

Vorbereitung des Wagenkastens

Start by removing part B from the etching frame, And remove the inner blade between the walls, this part won't be used building this item. Lay it down as shown in illustration 1.

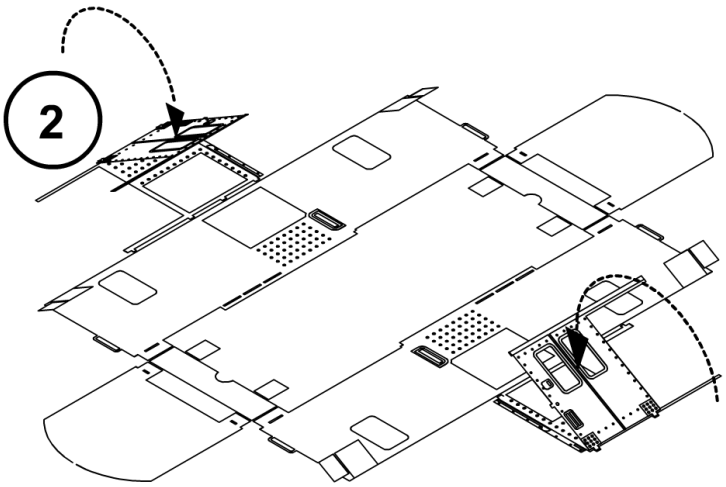

Now flip the first part of the doors 180° degrees (illustration 2), do this very carefully, the doors can easily brake off. Do not glue or solder the door yet, you need to finish step 3 and 4 first, before you can start gluing the doors together. Go to step 3, this is also illustration 3

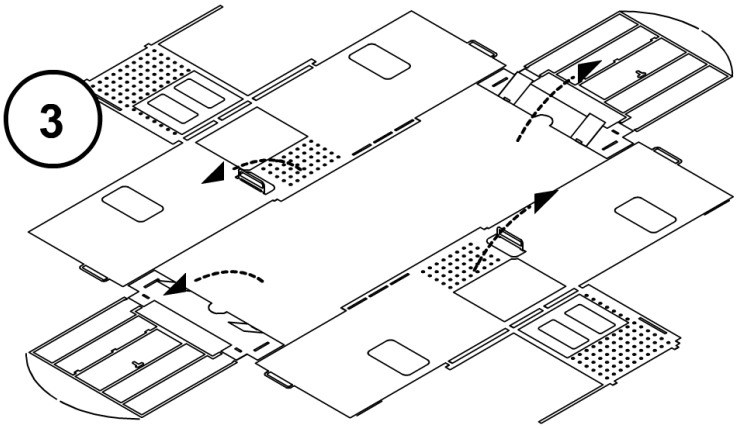

Now turn the body construction 180° degrees over, so you see the other side. Inside the body frame there are four small clips. Flip them 180° degrees on top of the body frame (illustration 3). Carefully bend the small door handles in the long sidewalls 90° up, these will be pushed thru the small openings in the door, in the next step.

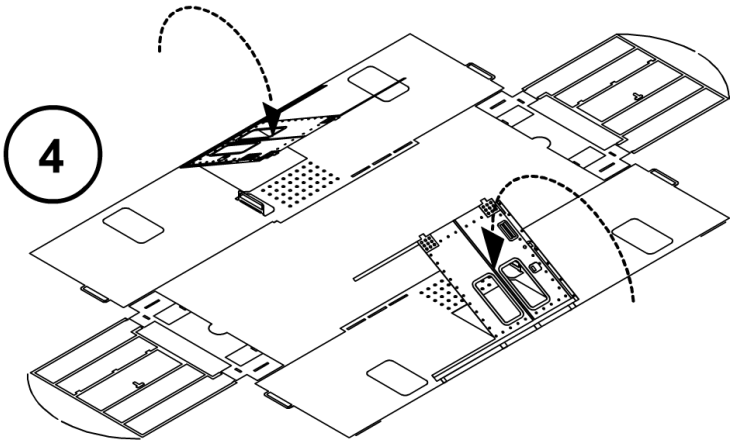

Now flip the complete door construction on top of the sidewalls. Be very careful while doing this! The door handles are very fragile and can easily break of if they are not in line with the small openings in the doors. (Illustration 4 & 5)

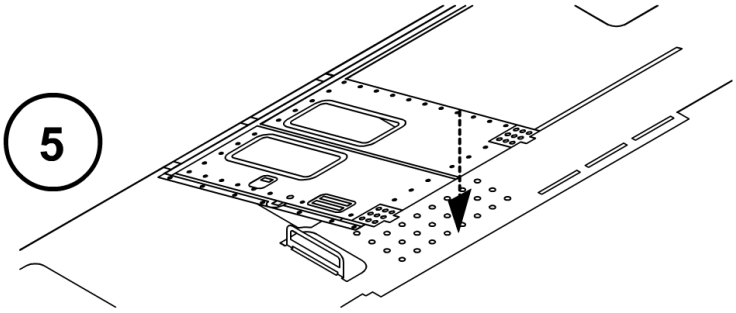

Slowly push the door in the sideway and the door handle should fall thru. Fix the doors from the inside with glue or solder. The small holes on the back of the doors should transport the solder tin very easily. This also works with glue where the fluid is very thin. (illustration 5)

When the doors are fixed to the sidewalls, it is save to bend the walls up 90° degrees.

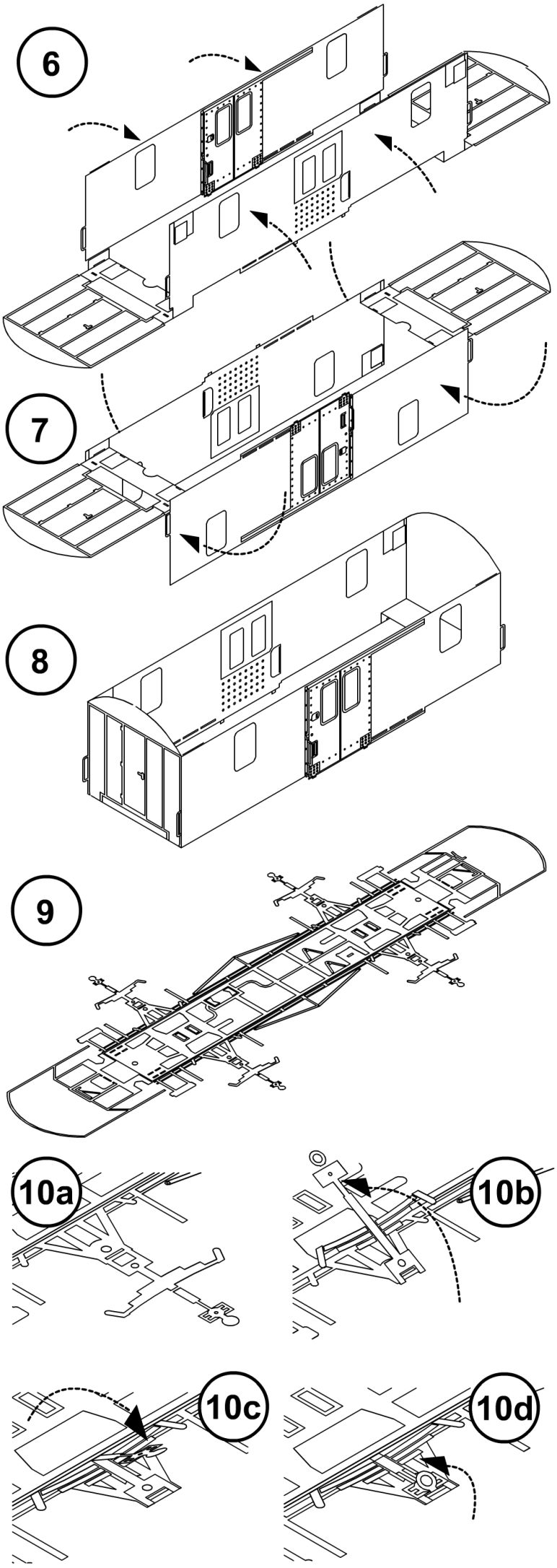

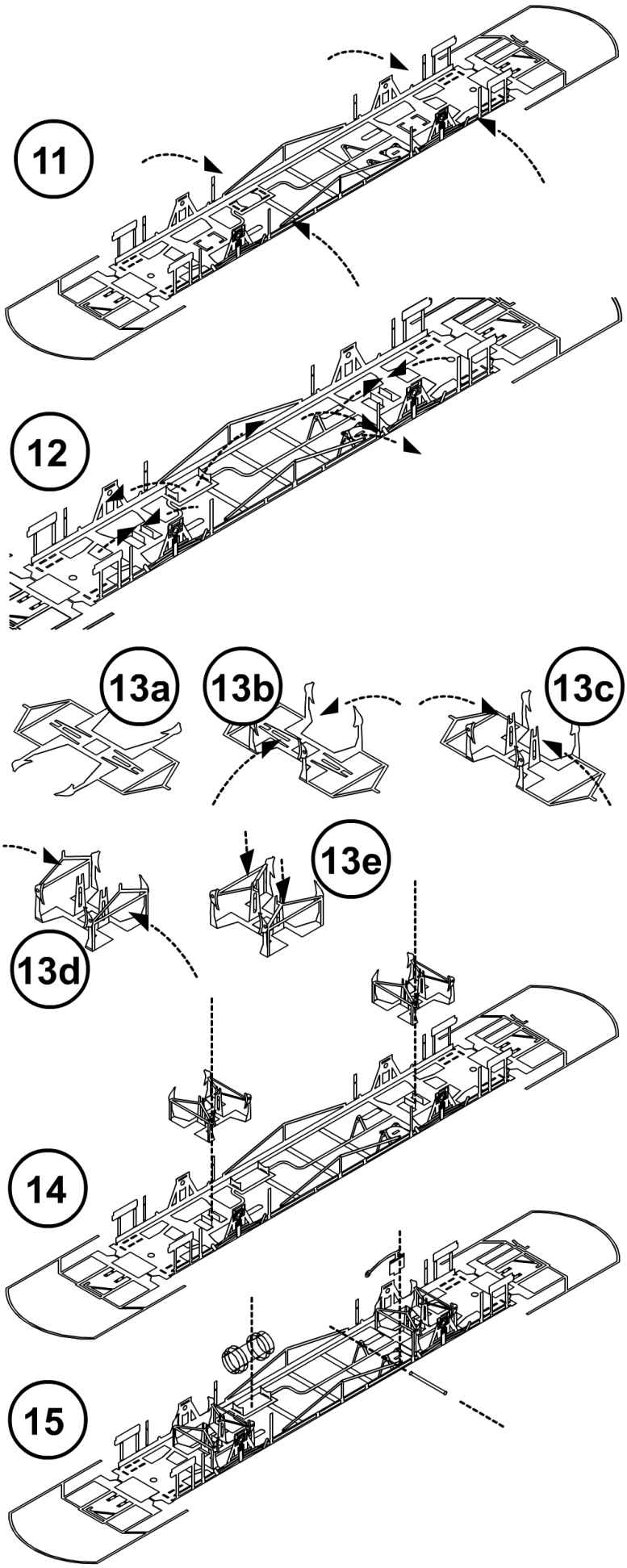
11
12
13a
13b
13c
13d
13e
14
15

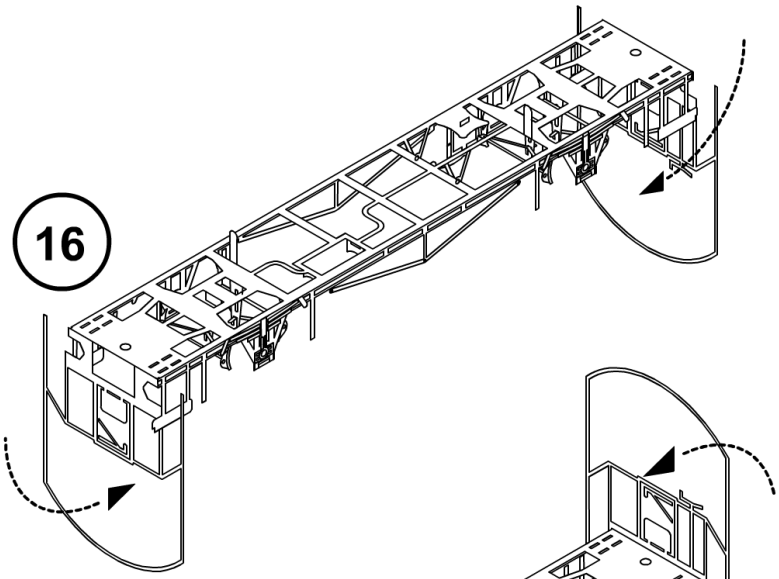
16

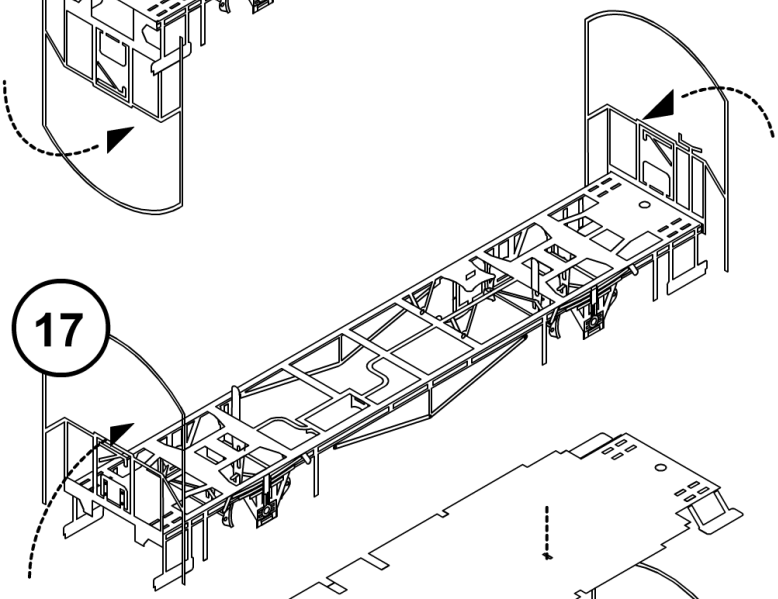
17

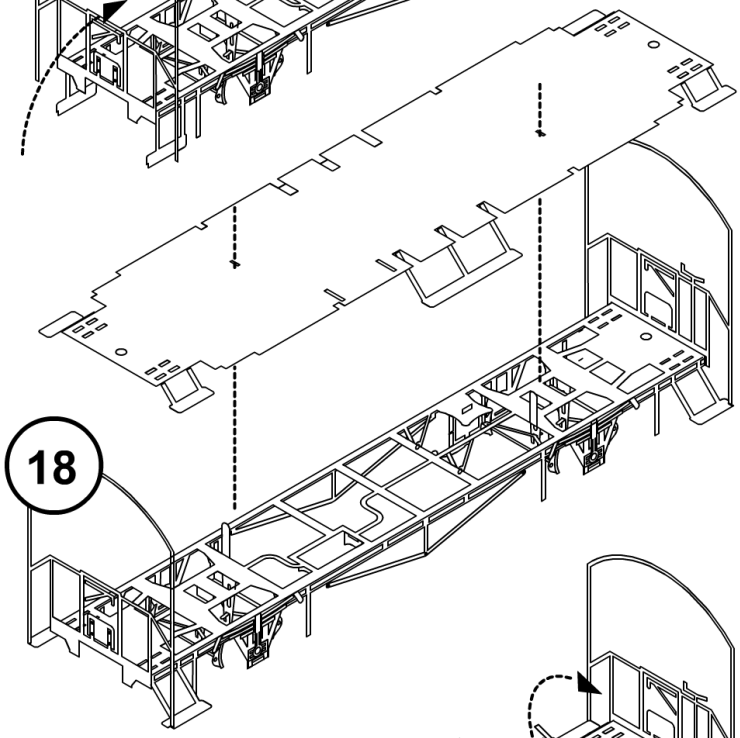
18

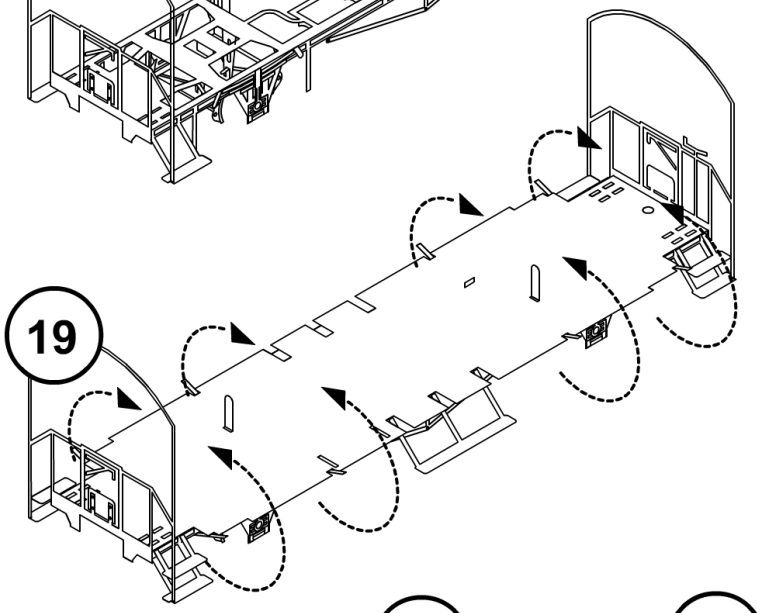
19

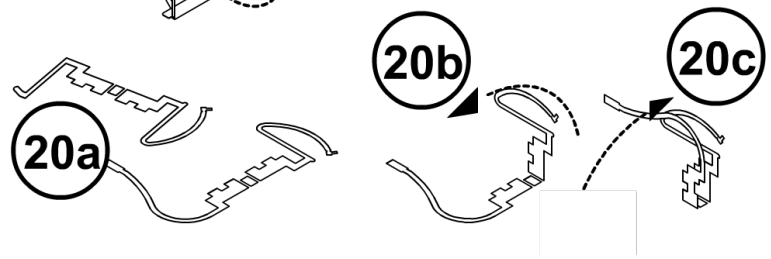
20a
20b
20c

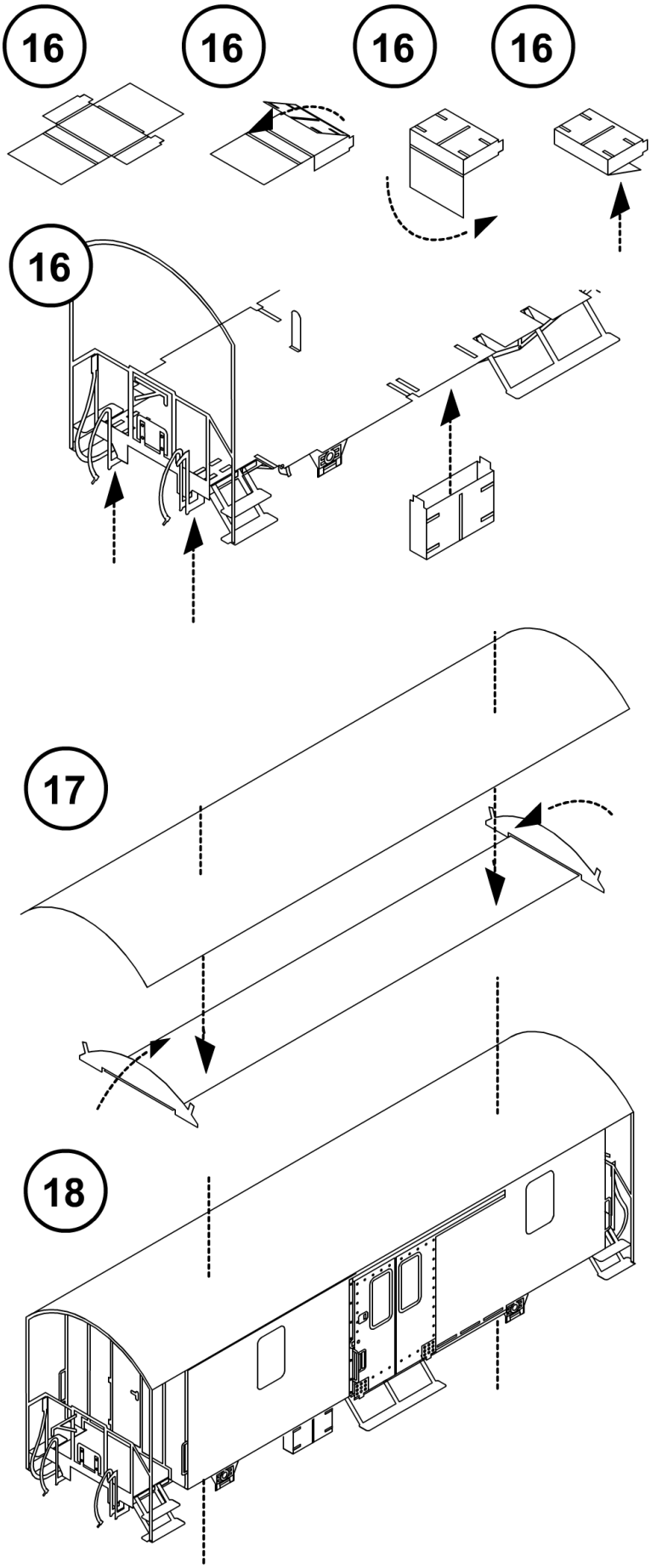
16
16
16
16
16
17
18

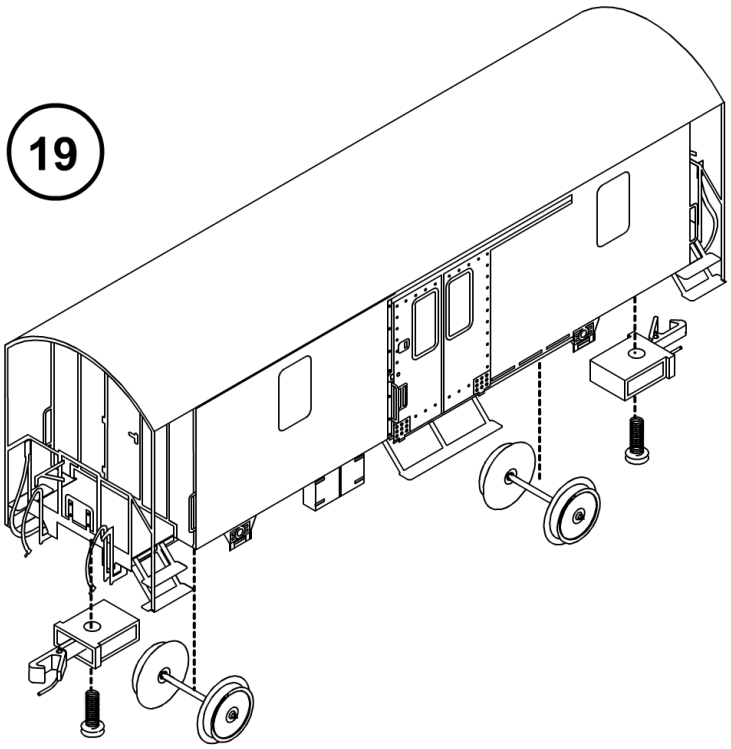

benötigte Farben für den Gepäckwagen	Revell			Humbrol	RAL	Model Master
	nummer	Bezeichnung	Type			
Wagenkasten **(Für Nm-G01055)**	31	Feuerrot	Hochglanz	19	3000	1503E
Wagenkasten **(Für Nm-G01056)**	30	Orange	Hochglanz	18	2004	1527E
Fahrgestell und Bodenplatte		Schwarz-grau	Hochglanz		7021	1592E
Dach	90	silber	Metallic	11		1790

Aufbringen der Nassschiebebilder

Die kleinen Nassschiebebilder sind nicht vorgeschnitten und müssen zwingend ausgeschnitten werden. Wir empfehlen Ihnen, die einzelnen Motive voneinander zu trennen und diese auf Ihrem Arbeitsplatz zu separieren.

Halten Sie das Motiv mit einer Pinzette für eine Sekunde in handwarmes, mit etwas Spülmittel versetztes Wasser. Nach ca. 15 bis 30 Sekunden löst es sich vom Trägerpapier und kann mit einem weichen Pinsel vom Papier an die gewünschte Position geschoben werden. So lange das Motiv noch nass ist, kann es gedreht und verschoben werden. Um Beschädigungen am Lack und den Nassschiebebildern zu vermeiden, sollten Sie dazu keine spitzen Gegenstände verwenden. Lassen Sie die Motive gut durchtrocknen, bevor Sie weiter arbeiten.